平成29年度　　5/27（土）、6/10（土）、予備日6/17（土）　飯能市阿須運動公園テニスコート　8面
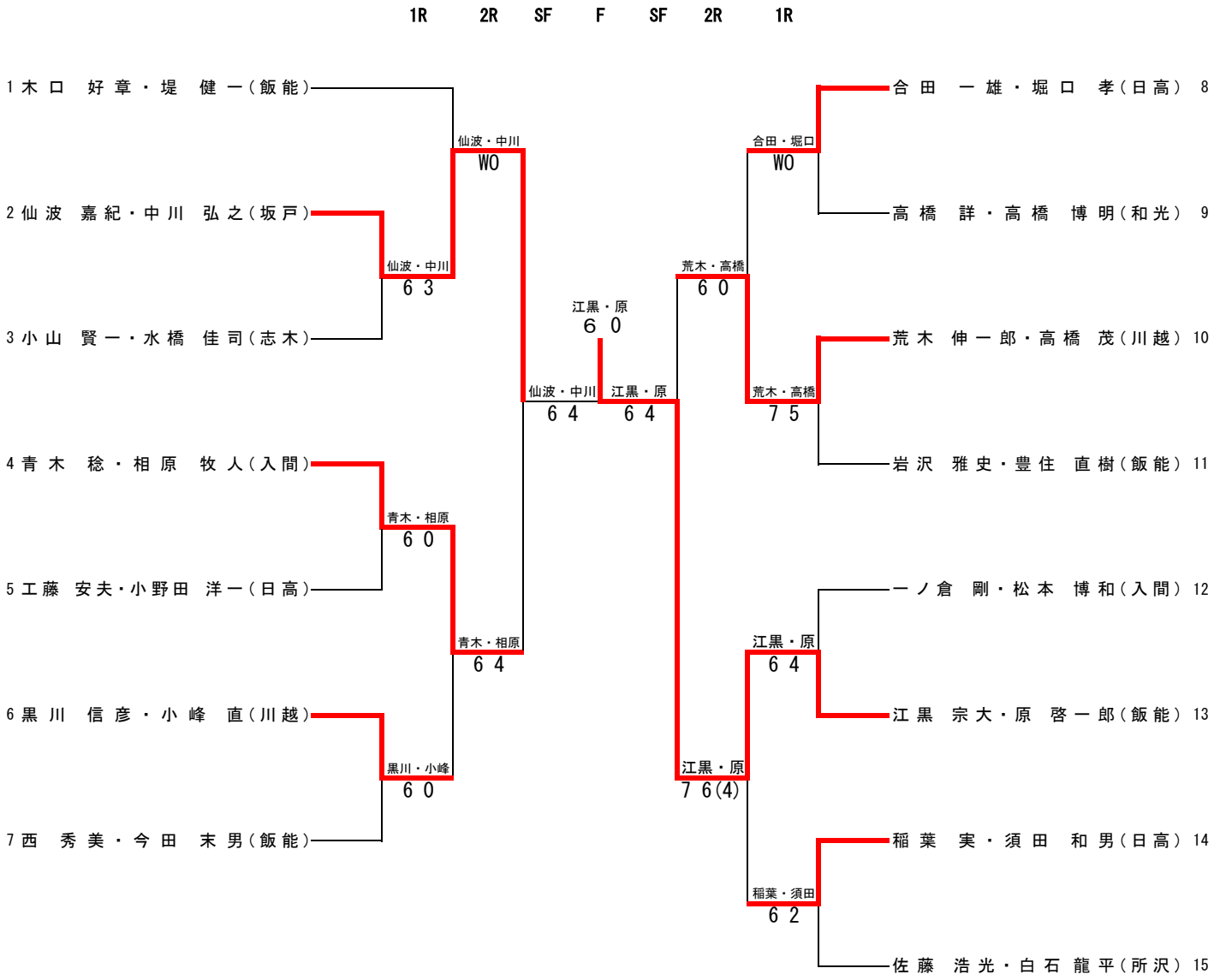
ベテラン男子ダブルス